タクシーのご用命は
安全運転・親切第一
所沢交通株式会社
☎2923・6111　寿町10-11　事務所☎2923-6113

所沢スポーツ

身ぢかのスポーツ行事掲載ご希望はこちらへ
市民新聞 ☎04・2921・0021
さいたま報知 ☎03・5479・1245

市民新聞
レスポンス(反響)の高さ↑
プライス(価格)の低さ↓で
その広告が注目を集めています!
☎04-2921-0021

来月7日から所沢で開催！勝って全国行きます

関東切符 山口中 女子

県中学校総合体育大会バレーボールの部

平成22年度埼玉県中学校総合体育大会男女バレーボールの部は、7月22日から25日まで所沢市民体育館をメイン会場に開催された。この大会は関東大会の予選を兼ねており、女子の部の所沢市立山口中学校は決勝でライバル校のふじみ野市立花の木中学校と対戦、1対2のスコアで破れたものの埼玉第2代表として出場権を獲得した。

この大会には県内各市などの予選を勝ち抜いた女子44チーム、男子42チームが参加したが所沢市内からは女子が山口中、所沢中、所沢中央中。男子が所沢向陽中、所沢東中の計5チームが参加した。

女子の中央中は3回戦まで進んだが、第5・6代表をきめるリーグ戦であと1勝がならず、涙をのんだ。

山口中は決勝戦までの4試合すべてストレート勝ちで、宿敵ふじみ野花の木中と対戦した。

ことし春の新人戦では2対1と勝ったものの、その後の県中学バレーボールでは逆に1対2と惜敗、この大会は両校にとって負けられぬ決勝対決となった。

試合は異様なふんいきの中ではじまった。両校の選手の表情は固く、緊張のせいか動きもにぶい。

第1セットの中盤、試合は動きはじめた。20点を境に花の木中は一気に24点とし、このセットを取るかに見えたが、山口中はサーブポイント、好レシーブでポイントを重ね26対24で逆転した。1対1でむかえた最終セットも息詰まる接戦となったが、終盤にきて山口中の動きを読んだ花の木中は手固く追加点を重ね、ねばる山口中をふり切った。

両チーム共、中学生チームとは思えぬほどレベルは高かった。

エースの強打、それをはね返すブロック、絶妙なサーブ、決してあきらめない好レシーブの連続に、客席を埋めた観客は敵味方を越え、惜しみない拍手をおくっていた。

永年同校の指導にあたってきた山田紘明さんは「最強のチームに育ててきたつもりでしたが、あと一歩でした。関東大会は地元所沢での開催です。出直すつもりでチームを作っていきます」とはなしていた。

関東中学校バレーボール大会は8月7日（土）から9日（月）までの3日間、関東各都県の予選を勝ちぬいたチームが全国大会に向け、所沢市民体育館に集結。開催される。▲

▲高レベルなプレーで関東大会出場を決めた山口中

1回戦			
山口中 2	(25―7 / 25―14)	0	川口 仲町中
2回戦			
山口中 2	(25―10 / 25―12)	0	白岡 鷲津中
準々決勝			
山口中 2	(25―19 / 25―13)	0	神川中
準決勝			
山口中 2	(25―18 / 25―13)	0	川越 城南中
決勝			
ふじみ野花の木中 2	(26―24 / 19―25 / 25―20)	1	山口中

山口中の登録メンバー

1 小山 葉月（3）
2 金山 夏実（3）
3 三枝 真子（3）
4 岸 栞奈（3）
5 五十嵐つぼみ（2）
6 飯島 悠（2）
7 田中 珠羅（2）
8 長沢 輝（2）
9 伊藤 桃花（2）
10 市川 夏輝（1）
11 浅見 渚（1）
12 永田 美彩（1）

※カッコ内は学年。

大好き!!西武園ゆうえんち

夏休みに入って、連日35度を超える猛暑が続いているが、市内荒幡の西武園ゆうえんちプールは連日大入りの盛況となっている。熱い夏！プールで過ごす子どもたちは、まっ黒く陽焼けした身体で元気いっぱいだ。読者からたくさんのメッセージが寄せられた。その一部を紹介しよう。また、7月31日から8月下旬までの土・日曜日。恒例の花火大会も開催される。

利用者からの声

私自身所沢で育ったので西武園は小さい頃からよく利用していました。特にプールに行く前日は、わくわくして眠れなかったほどです。現在は、結婚し、1児（娘）の母となりましたが所沢に住んでいます。娘が1歳になったので、ぜひ西武園でプールデビューさせたいと思います。（北秋津・Nさん）

子供が今年幼稚園に入園しました。昨年、一昨年とよく西武園ゆうえんちに電車にのって出かけ遊びました。楽しいゆうえんちですね。また行きたいです!!（小手指町・Tさん）

子ども達が、最近行った西武園ゆうえんちを気に入っていて、「また行きたい」と言っています。昔と変わらず、親も楽しめてよかったです。透明のかんらん車、青の小さい（2才）子どももよく見えてよかったです。（下安松・Iさん）

夏になると西武園の花火が楽しみです。土・日になると、ポン!!ポン!!と花火の音だけが聞こえてきます。今年も花火を見に行きます。楽しい花火楽しみにしています。がんばって下さい。（亀ヶ谷・Mさん）

長男家族・次男家族と共に毎年夏休みの行事として西武園プールに行っています。プールに入ったあとは遊園地で遊んで花火をみて楽しい夏の一日を過ごしています。今年も孫達と行くのを楽しみにしています。（中富・Nさん）

未来を担う子どもが家族や友人と楽しく生き生きと遊べる場として大切な施設です。これからも益々発展されることを希んでおります。孫も喜ぶ、ジィもバァも親も夢のあるメルヘンの島。（久米・Tさん）

10日のプール開きに孫2人＝男の子7才・6才と行ってきて大よろこび。「プールすご～く楽しかった！」と2人で目をクリクリして又行きたいなあーと。水質検査・休み時間の徹底した管理に感心し、安心して頼れるプールにありがとうございます。（荒幡・Kさん）▲

所沢市が職員募集

事務職など55人

所沢市では平成23年4月以降採用の職員を募集する。

募集する職員の職種は、事務職20人、同民間企業などの経験者事務3人、土木2人、建築設備・化学・電気・機械各1人。さらに医療職の保健師1人、看護師3人。消防士12人の計55人となっている。

募集案内、受験申込書は所沢市役所4階、職員課の窓口で配布しているが、所沢市のホームページ「人材募集」をクリックしても良い。

受付期間は8月4日（水）から7日（土）までで、受付け場所は市役所6階の604会議室へ。

また消防職については8月4日（水）から6日（金）まで、けやき台の所沢市消防本部2階、総務課へ提出する。

年齢、資格、学歴などは各職種によって異なるので募集案内を参照のこと。

第1次試験日は9月19日（日）となっている。▲

若松クラブ貫禄V

市9人制女子バレー

所沢市バレーボール連盟主催の第27回所沢市長旗争奪9人制女子バレーボール大会は7月19日、所沢市民体育館で、32チームが参加して開催された。全国ベスト8の若松クラブAは、初戦から決勝まですべてのセットをひとけたでしりぞけ、貫禄を見せていた。

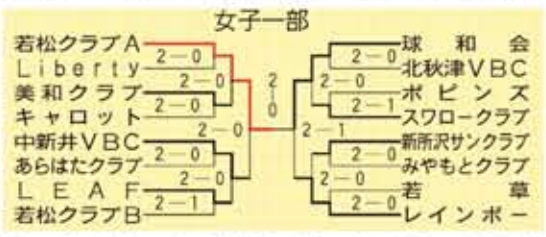

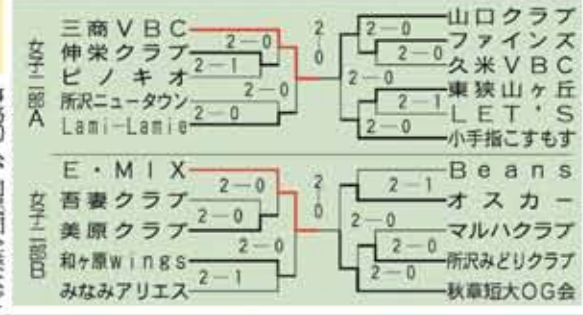

ハローワーク所沢 求人情報

7月27日

【技術・専門・管理職】◆品質管理正／59以下・20～30万・市内◆介護以外／歳不問・16～20万・市内◆生活支援員正／歳不問・19～24万・市内◆正看護師正／歳不問・25～31万・市内◆回路設計技術者正／歳不問・25～40万・市内◆品質管理正／59以下・35～45万・三芳町◆介護職員正／歳不問・15～21万・市内◆建築士正／歳不問・20～40万・市内

【事務関係職】◆会計事務正／59以下・16～25万・市内◆経理事務以外／歳不問・12～17万・入間市◆医院の受付正／39以下・16～20万・市内◆一般事務正／歳不問・17～20万・市内◆寺内の事務正／歳不問・15～20万・市内◆営業事務正／59以下・20～25万・市内◆経理事務正／歳不問・17～30万・市内

【販売・営業関係職】◆営業産業用電子部品を主体正／歳不問・23～60万・市内◆営業正／59以下・25～35万・市内◆営業員正／歳不問・26～31万・市内◆営業正／34以下・20～23万・市内◆ガソリンスタンドスタッフ正／歳不問・20～28万・市内◆営業・顧客管理正／歳不問・21～33万・三芳町

【サービス・運転職】◆一般貨物乗務員正／歳不問・21～27万・三芳町◆2tドライバー正／歳不問・24～30万・市内◆4tドライバー正／59以下・26～32万・市内◆調理正／歳不問・21万・市内◆タクシー乗務員正／歳不問・16万・狭山市◆トラック集配ドライバー正／歳不問・12万・狭山市◆4トラックドライバー正／39以下・23万・三芳町◆2tトラックドライバー正／39以下・20万・三芳町

【技能・製造関係職】◆生鮮品加工・販売以外／64以下・13～18万・市内◆CNC旋盤業務リーダー正／59以下・25～30万・三芳町◆溶接工正／歳不問・18～30万・入間市◆ケーキ製造技術者正／歳不問・20～35万・狭山市◆技術サポート業務正／39以下・17～25万・狭山市◆整備士正／歳不問・20～28万・入間市◆自動車板金正／歳不問・18～25万・狭山市◆ワイヤーカット工正／59以下・23万・市内

【土木・建築関係職】◆倉庫内作業以外／歳不問・17万・狭山市◆工業塗装正／歳不問・12～23万・狭山市◆運搬作業員正／歳不問・23～25万・市内◆倉庫作業員正／歳不問・22万・市内◆トレーサー正／39以下・20万・市内◆乳製品資材の入出庫業務（請）以外／歳不問・17万・狭山市◆入出庫業務（請）以外／歳不問・13～17万・狭山市◆太陽光パネル・オール電化正／歳不問・17万・入間市◆電気工事正／歳不問・31～36万・狭山市◆土木作業員正／歳不問・20～29万・市内

【パート】◆歯科助手パ／歳不問・850～1,300・市内◆介護職パ／歳不問・850～900・狭山市◆支援員パ／歳不問・800～950・狭山市◆介護職パ／歳不問・920～950・三芳町◆介護職員パ／歳不問・810～970・市内◆看護補助（ヘルパー）パ／歳不問・840～950・狭山市◆生活支援員パ／歳不問・850・狭山市◆看護助手パ／歳不問・840・市内◆保育士（早番、遅番）パ／歳不問・1,000・入間市◆障害者の介護職パ／歳不問・1000～1300・市内◆看護助手パ／歳不問・850～1000・入間市◆保育士パ／歳不問・850～1050・入間市◆地域包括支援センター相談業務パ／歳不問・1200・市内

見方＝職種の次の正は正社員、外は正社員以外、パはパートを示す。金額は月の賃金額を示し千円台は省略。パートは時給。市内は勤務地が所沢市内、市町村名はそこが勤務地。

希望者は、所沢市並木6・1・3（航空公園駅下車15分）のハローワーク所沢・職業相談部門へお越しください。求人には、すでに充足となっている場合があります。